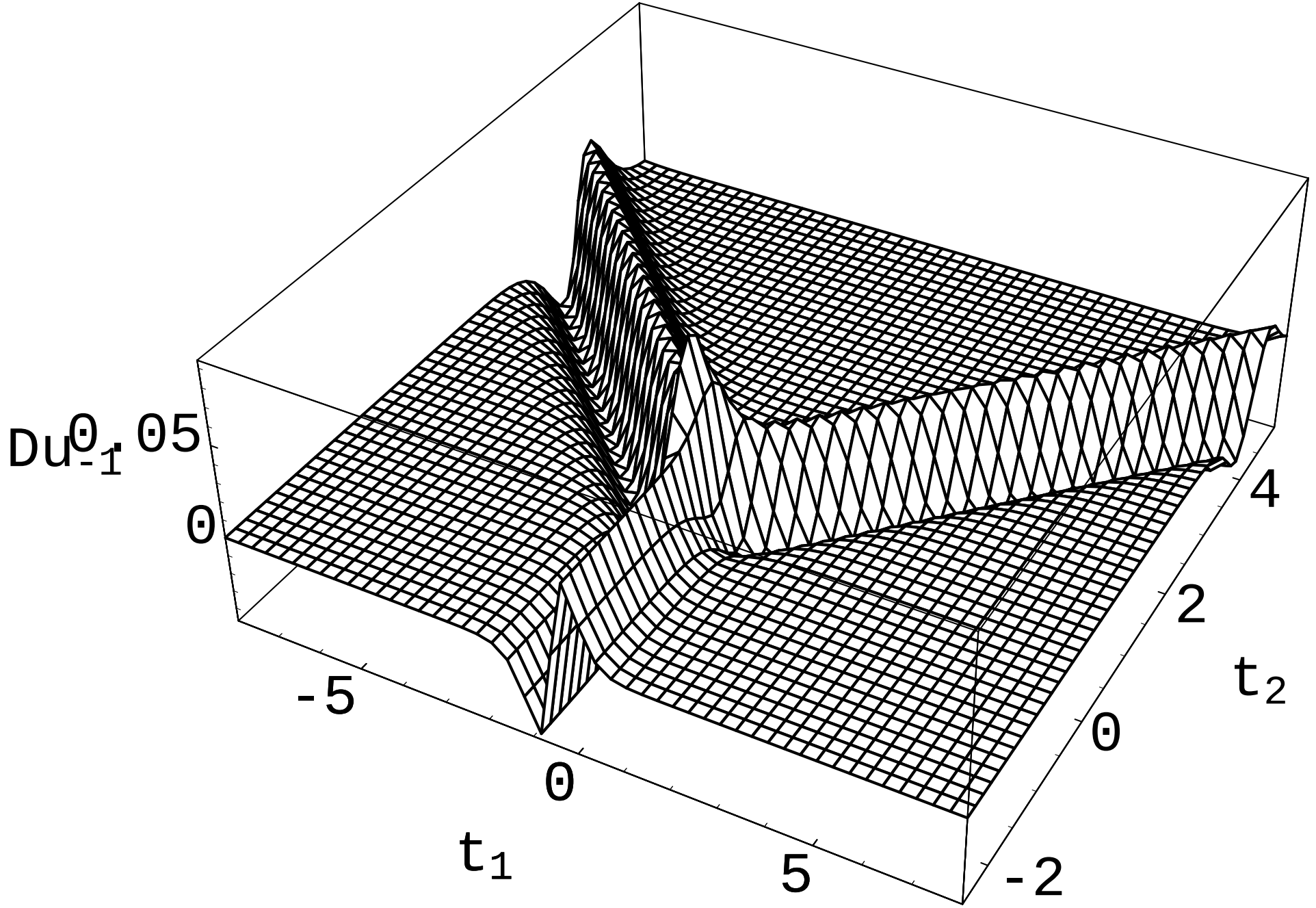
Du
0.05
0
-1
-5
0
5
t1
-2
0
2
4
t2